TECHNISCHES DATENBLATT ROCKWHEEL D20

Die hydraulische Anbaufräse Rockwheel D20 wird je nach Kundenwunsch mit Abbruch- oder Lösetrommeln ausgestattet.

Hydraulikleistung	70 kW
Maximale Ölmenge	320,0 l/min
Optimale Ölmenge	220,0 l/min
Maximaler Druck	400 bar
Drehmoment Fräse	15.627 Nm @ 350 bar
Drehmoment Meissel	48,4 kN @ 350 bar
Trommel Geschwindigkeit	78,2 rpm @ 220 l/min
Meissel Geschwindigkeit	2,6 m/s @ 220 l/min
Betriebsgewicht	1.170 kg
Baggergröße	18 – 25 t
Anzahl Meissel	64 (25,4 mm Shank)

ROCK.ZONE GmbH • Sandweg 10 • 74595 Langenburg
T+49 (0) 7905 94199 – 0 •
info@rock.zone • www.rock.zone

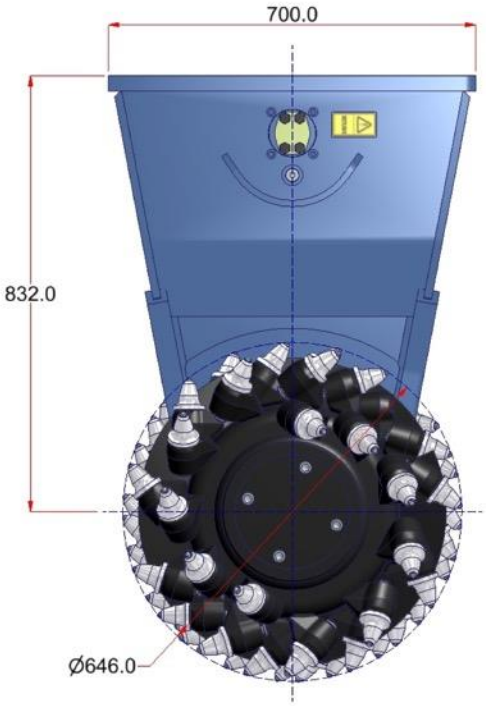

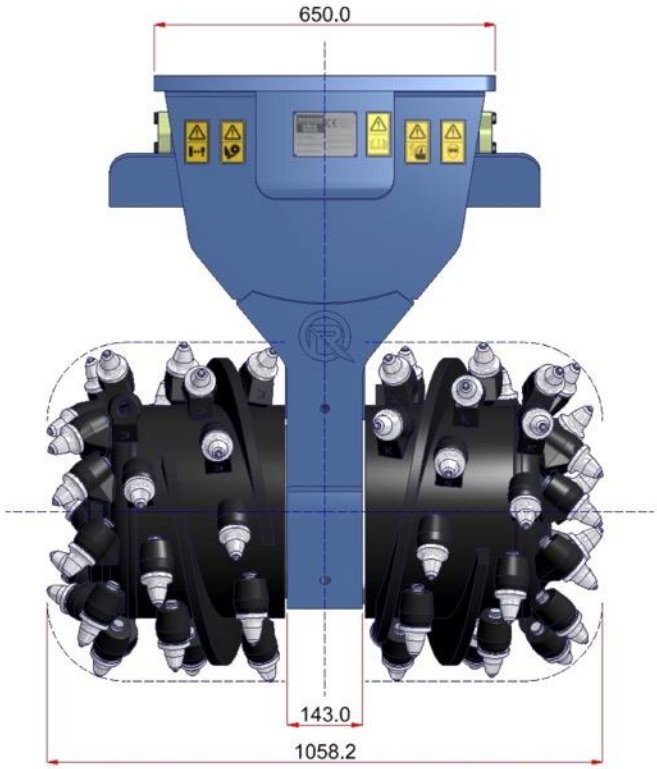

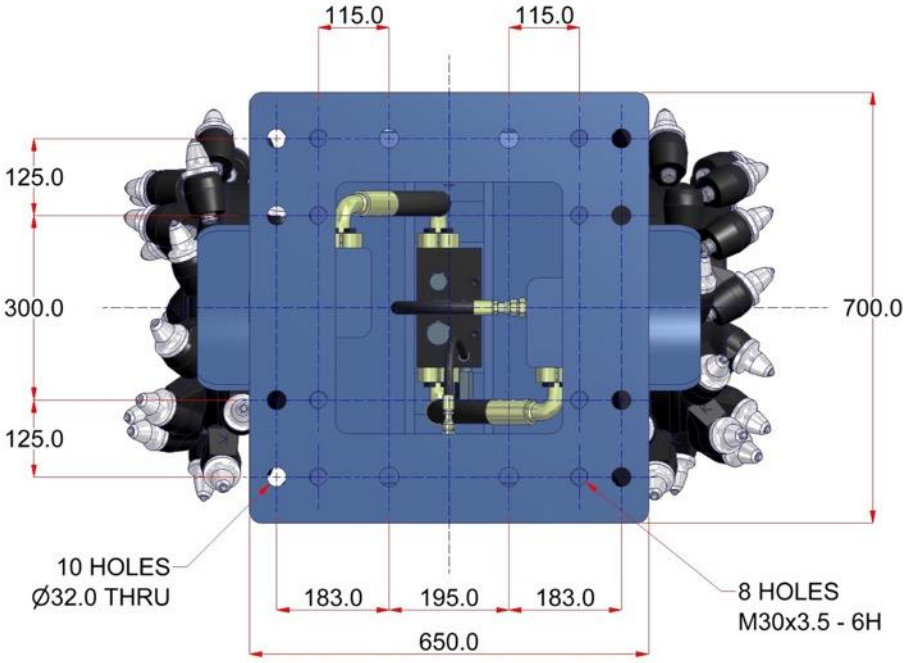

Rockwheel Fräsen wurden designt und patentiert von Webster Technologies Ltd., UK.

ROCK.ZONE GmbH • Sandweg 10 • 74595 Langenburg
T+49 (0) 7905 94199 – 0 •
info@rock.zone • www.rock.zone