TECHNISCHE DATEN

JCB E-TECH

ELEKTRO-RADDUMPER | 1TE

Nutzlast: 1 Tonne Leergewicht: 1.625 kg Batteriekapazität: 10 kWh

JCB

100 % elektrisch. Null Emission.

JCB ist führend im Bereich saubere Technologien und Verringerung von schädlichen Emissionen. Aus diesem Grund stellen wir JCB E-TECH vor, eine neue Generation elektrischer Produkte, die an ihren Einsatzorten emissionsfrei arbeiten und dabei keine Leistungskompromisse eingehen. Die neue 1 Tonne schwere, vollelektrische Maschine 1TE bietet gänzlich neue Möglichkeiten, wo Raddumper eingesetzt werden können. Dank des emissionsfreien Betriebs kann die Maschine innerbetrieblich und in geräuschsensiblen Umgebungen eingesetzt werden.

NULL EMISSION

Der 1TE ist ein neuer, vollelektrischer 1-Tonnen-Raddumper der für den Einsatz in städtischen, luftqualitätsanfälligen Umgebungen und geschlossenen Räumen entwickelt wurde.

SICHERSTE MASCHINE DER BRANCHE

Der ROPS-Rahmen gewährleistet die Sicherheit des Fahrers, während die serienmäßig angebrachten gelben und grünen LED-Rundumleuchten umstehende Personen auf die Maschine aufmerksam machen.

GERÄUSCHARMES ARBEITEN IN DER NACHT

Der JCB Raddumper 1TE kann dank seines nahezu geräuschlosen Betriebs und der leistungsstarken LED-Arbeitsleuchten unter allen Bedingungen auch nachts eingesetzt werden.

ARBEITEN SIE DEN GANZEN TAG

Angetrieben von robusten Lithium-Ionen-Batterien und aufgeladen mit dem emissionsfreien JCB-Power Packs hält der 1TE die ganze Tagesschicht durch.

ULTIMATIVE FLEXIBILITÄT

Die Hochkippmulde ermöglicht ein Auskippen in Mulden und große Container. Durch das kompakte Design kann die Maschine auch in beengten Bereichen eingesetzt werden.

STATISCHE ABMESSUNGEN

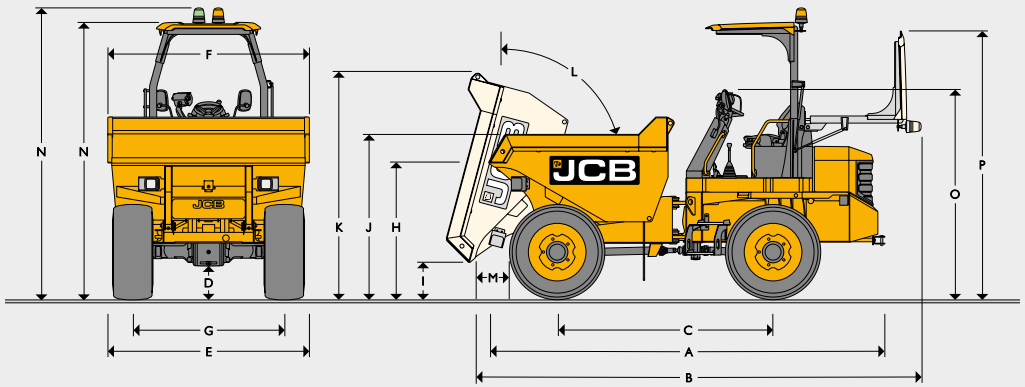

STATISCHE ABMESSUNGEN			
A	Gesamtlänge	mm	3.095
B	Gesamtlänge (ROPS oder FOPS eingeklappt)	mm	3.403
C	Radstand	mm	1.500
D	Bodenfreiheit	mm	263
E	Gesamtbreite (Standardreifen/schmale Reifen)	mm	1.126
F	Muldenbreite	mm	980
G	Spurweite (Standardreifen/schmale Reifen)	mm	860
I	Höhe bis zur vorderen Lippe der Mulde (nicht gekippt)	mm	1.134/2.259
H	Höhe bis zur vorderen Lippe der Mulde (gekippt)	mm	452/1.573
J	Überladehöhe	mm	1.268/2.392
K	Höhe über der Mulde (gekippt)	mm	1.865/3.037
L	Muldenkippwinkel	°	90
M	Vorderer Abstand bei Ausschüttung	mm	391
	Seitlicher Abstand bei Ausschüttung	mm	-
	Wenderadius zur Außenseite der Mulde	mm	2.712
	Wenderadius zur Außenseite der Reifen	mm	2.559
	Lenkwinkel (+/–)	Grad	39
	Pendelbewegung	Grad	15
N	Höhe bis zur Oberkante des ROPS (mit/ohne Rundumleuchte)	mm	2.792/2.602
O	Höhe bei eingeklapptem ROPS	mm	1.624
P	Höhe bei eingeklapptem ROPS/FOPS	mm	-

BETRIEBSDATEN		
Nutzlast	kg	1.000
Leergewicht	kg	1.625
Mulden-Auswahl		Frontkippmulde – Hochkippmulde
Muldenkapazität (Flüssigkeit)	l	307
Muldenkapazität (gestrichen)	l	454
Muldenkapazität (gehäuft)	l	554

GETRIEBE		
Typ		Hydrostatischer Motor mittels Verteilergetriebe an Vorder- und Hinterachse
Reifengröße		255 / 75 x 15,3 x 8-lagig
Antrieb		Hydrostatisch, 1/1
Max. Fahrgeschwindigkeit (leer), 1. Gang	km/h	11,9

ELEKTRIK		
Systemspannung	V	12
Lichtmaschine	A	40
Batteriekapazität	Ah	80

FÜLLMENGEN		
Hydrauliktank	l	28

BREMSE	
Betriebsbremse	Hydrostatische, dynamische Bremse an den Hinterradmotoren
Feststellbremse:	Hydrostatische, dynamische Bremse an den Hinterradmotoren

AUFLADEN	
Eingebautes Ladegerät für den direkten Anschluss an das Wechselstromnetz	
Indikative Ladezeit – 20-80 %, abhängig von den Umgebungsbedingungen	2 h 35 min (bei 230 V)
Externe Schnellladung – 0-100 % bei 415 V	1 h 40 min
Steckertyp des Ladekabels	16 A, 110 V (gelb) 16 A, 230 V (blau) 16 A, 415 V (rot)

MOTOR	
Motortyp	Dreiphasen-Wechselstrommotor mit Dauermagnet
Motorleistung	7 kW Dauerbetrieb, 20 kW Spitzenleistung

BATTERIE	
Batterietyp	Mangan-laminierte Lithium-Ionen-Batterie
Gesamtkapazität	10 kWh
Systemspannung	48 V
Emissionsfrei am Einsatzort	

100 % elektrisch. Null Emission.

Der JCB-Händler in Ihrer Nähe

28911 de-DE 10/20 Ausgabe 1

Elektro-Raddumper 1TE

Nutzlast: 1 Tonne Leergewicht: 1.625 kg Batteriekapazität: 10 kWh

JCB Deutschland GmbH
Europaalle 113a
DE-50226 Frechen
www.jcb.de

©2009 JCB Sales. Alle Rechte vorbehalten Dieses Dokument darf ohne vorherige Genehmigung durch JCB Sales weder vollständig noch teilweise vervielfältigt, in einem Erfassungssystem gespeichert, oder in jedweder Form sowie Methode elektronisch, mechanisch, fototechnisch oder sonst wie übermittelt werden. Sämtliche Angaben in diesem Dokument hinsichtlich Betriebsgewicht, Größe, Arbeitsgeschwindigkeit sowie sonstiger Leistungsdaten dienen nur zur Veranschaulichung und können je nach genauer Maschinenausrüstung abweichen. Sie sollten daher nicht als Nachweis zur Eignung der Maschine für einen bestimmten Einsatzzweck dienen. Lassen Sie sich unbedingt von Ihrem JCB Händler beraten. JCB behält sich das Recht vor, ohne vorherige Benachrichtigung technische Änderungen vorzunehmen. Die im Werbematerial enthaltenen Abbildungen und Angaben gelten nur als Richtlinie und können in gewissen Märkten vom Lieferumfang abweichen. Das JCB Logo ist eine eingetragene Marke von J. C. Bamford Excavators Ltd.