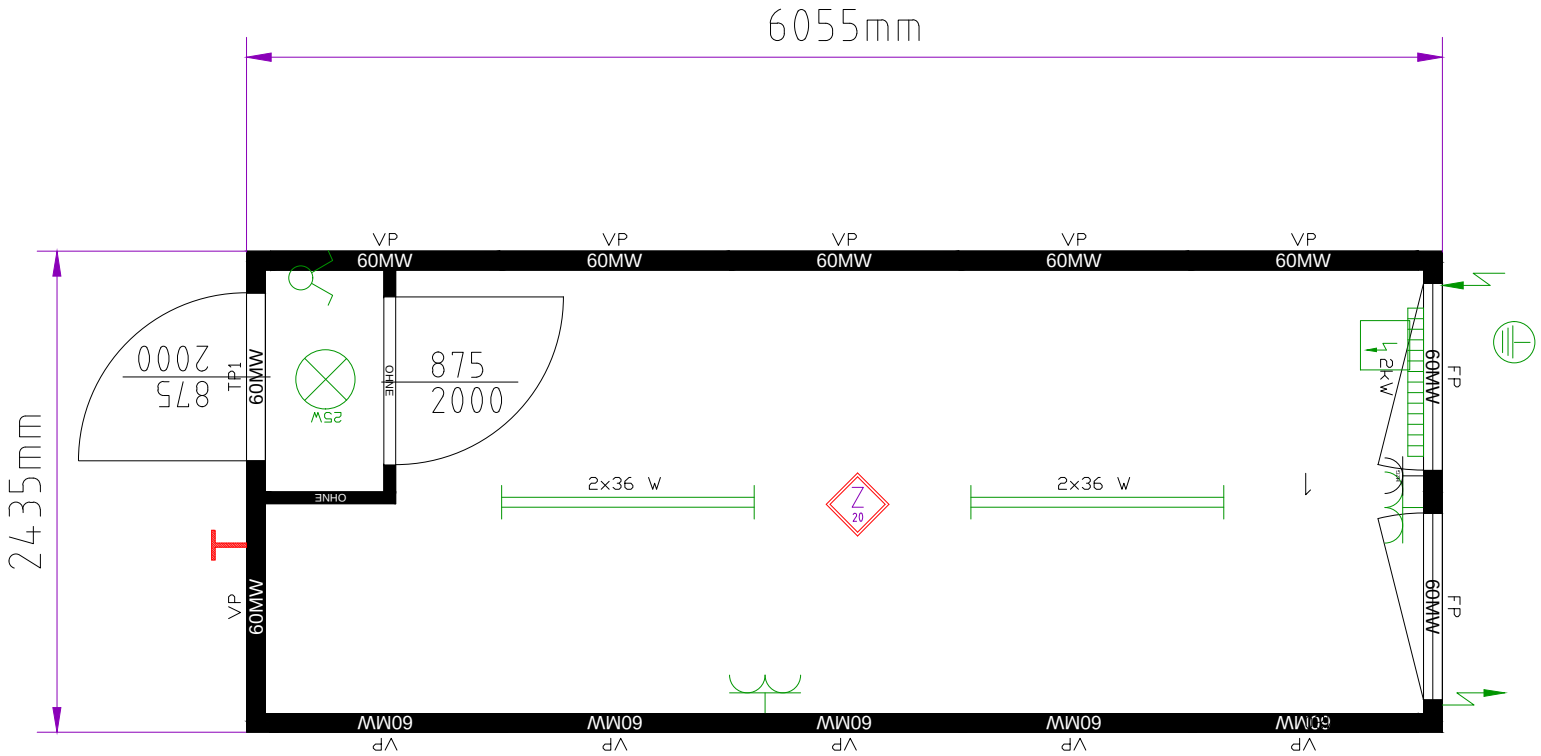

bm20ded004254-9010.dwg

Containeranlage bestehend aus :

Container: 20'

Rauminnenhöhe: 2540 mm

Lackierung: RAL 9010

Elektrik: VDE (400V/32A/5-polig)

Innendekor: weiß

Fensterparapethöhe: 870mm

Z zementgebundene Bodenspanplatten

CONTAINEX

11.05.2015 08:42:37

bm20ded004254-9010.dwg